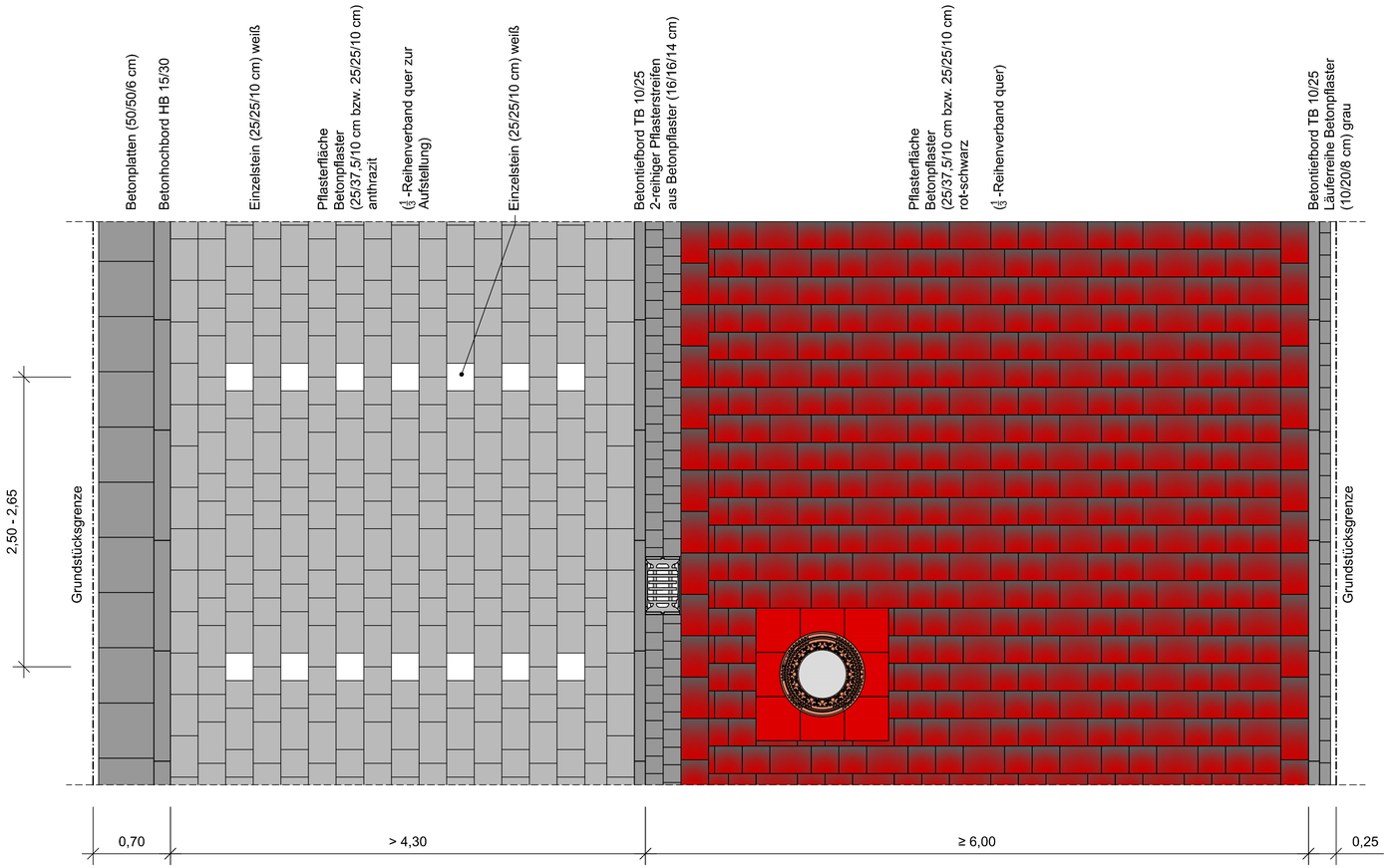

Dohlenstieg Station 0+080

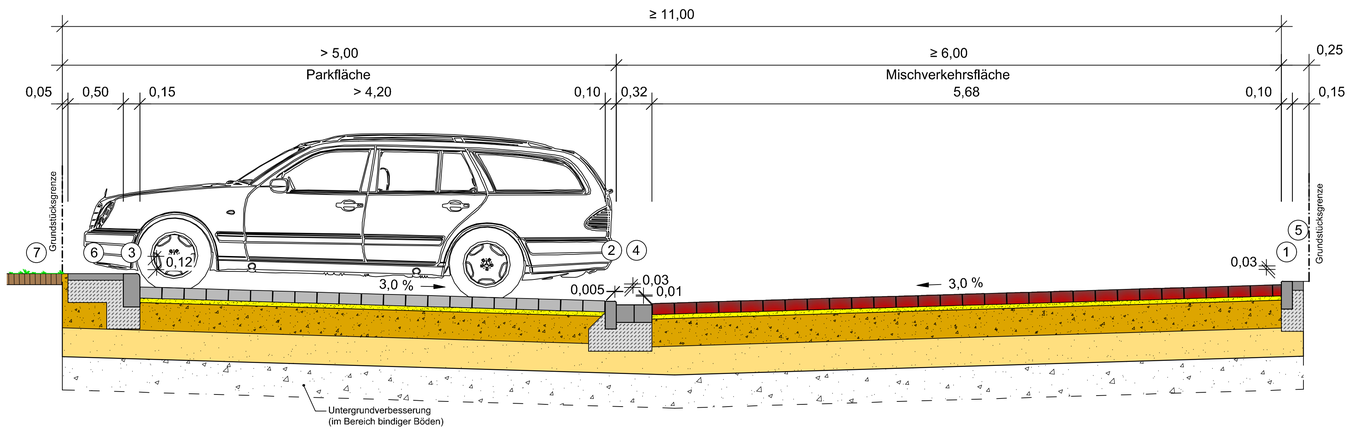

Aufbau Mischfläche / Parkfläche

gem. RStO 2012, Tafel 3, Zeile 1, Bk1,0 (modifiziert)

10 cm	Betonpflaster (25/37,5/10 cm bzw. 25/25/10 cm), rot-schwarz, mit Mini-Fase (Mischfläche) bzw.
10 cm	Betonpflaster (25/37,5/10 cm bzw. 25/25/10 cm), anthrazit, mit Mini-Fase (Parkfläche)
4 cm	Baustoffgemisch 0/5
25 cm	Schottertragschicht 0/32 gem. ZTV SoB-StB Verformungsmodul $E_{V2} \geq 150$ MPa Verhältnis $E_{V2} / E_{V1} \leq 2{,}2$, Verdichtungsgrad $D_{PR} \geq 103$ %
26 cm	Frostschutzschicht 0/32 obere Lage nach ZTV SoB-StB mit mindestens 40 % Kiesanteil Verformungsmodul $E_{V2} \geq 120$ MPa
65 cm	
	zuzüglich:
30 cm	Frostschutzschicht 0/32 obere Lage nach ZTV SoB-StB mit mindestens 40 % Kiesanteil, Verformungsmodul $E_{V2} \geq 45$ MPa als Untergrundverbesserung im Bereich bindiger Böden

1. Tiefbordstein aus Beton gem. DIN 483, TB 10/25 auf 20 cm Betonbettung gem. DIN 18318
2. Tiefbordstein aus Beton gem. DIN 483, TB 10/25 auf 20 cm Betonbettung und 15 cm Betonrückenstütze C 20/25 gem. DIN 18318
3. Hochbordstein aus Beton gem. DIN 483, HB 15/30 auf 20 cm Betonbettung und 15 cm Betonrückenstütze C 20/25 gem. DIN 18318
4. 2-reihiger Pflasterstreifen aus Betonpflaster (16/16/14 cm) auf 20 cm Betonbettung C 20/25 gem. DIN 18318
5. Läuferreihe aus Betonpflaster (10/20/8 cm), grau, mit Mini-Fase auf 20 cm Betonbettung C 20/25 gem. DIN 18318
6. Betonplatten (50/50/6 cm) auf 20 cm Betonbettung C 20/25 gem. DIN 18318
7. Angleichung mit Oberboden

Nr.	Art der Änderung	Datum	Name

GSP
Gesellschaft für Straßenwesen & Verkehrstechnik mbH
Beratende Ingenieure (VBI)
23843 Bad Oldesloe
Paperbarg 4
Tel.: 0 45 31 / 67 07 - 0
Fax: 0 45 31 / 67 07 - 79
E-Mail: oldesloe@gsp-ig.de
Internet: www.gsp-ig.de

	Datum	Name
bearbeitet	Nov. 2022	Völkering
gezeichnet	Nov. 2022	Ri.
geprüft		

Stadt Reinbek

Straße :
Betr. km :
Nächster Ort : Ortslage Reinbek

Unterlage : 14.1.A
Blatt Nr. : 2
Reg. Nr. : 22-1435

	Datum	Name
bearbeitet		
gezeichnet		
geprüft		

Ausbau der Straße
"Dohlenstieg"
sowie des Verbindungsweges
Ellerholde / Krabbenkamp

Bau-km :

Straßenquerschnitt
Dohlenstieg

M. 1 : 25

Aufgestellt :

Geprüft :

Grundplan hergestellt :

Ergänzungen

Aufnahme :
Feldvergleich :
Kataster :

2022 Nov 24 / P:\22-1435-Reinbek-Dohlenstieg-Ellerholde\03-Planung\CAD\Strassenquerschnitt Dohlenstieg.dwg